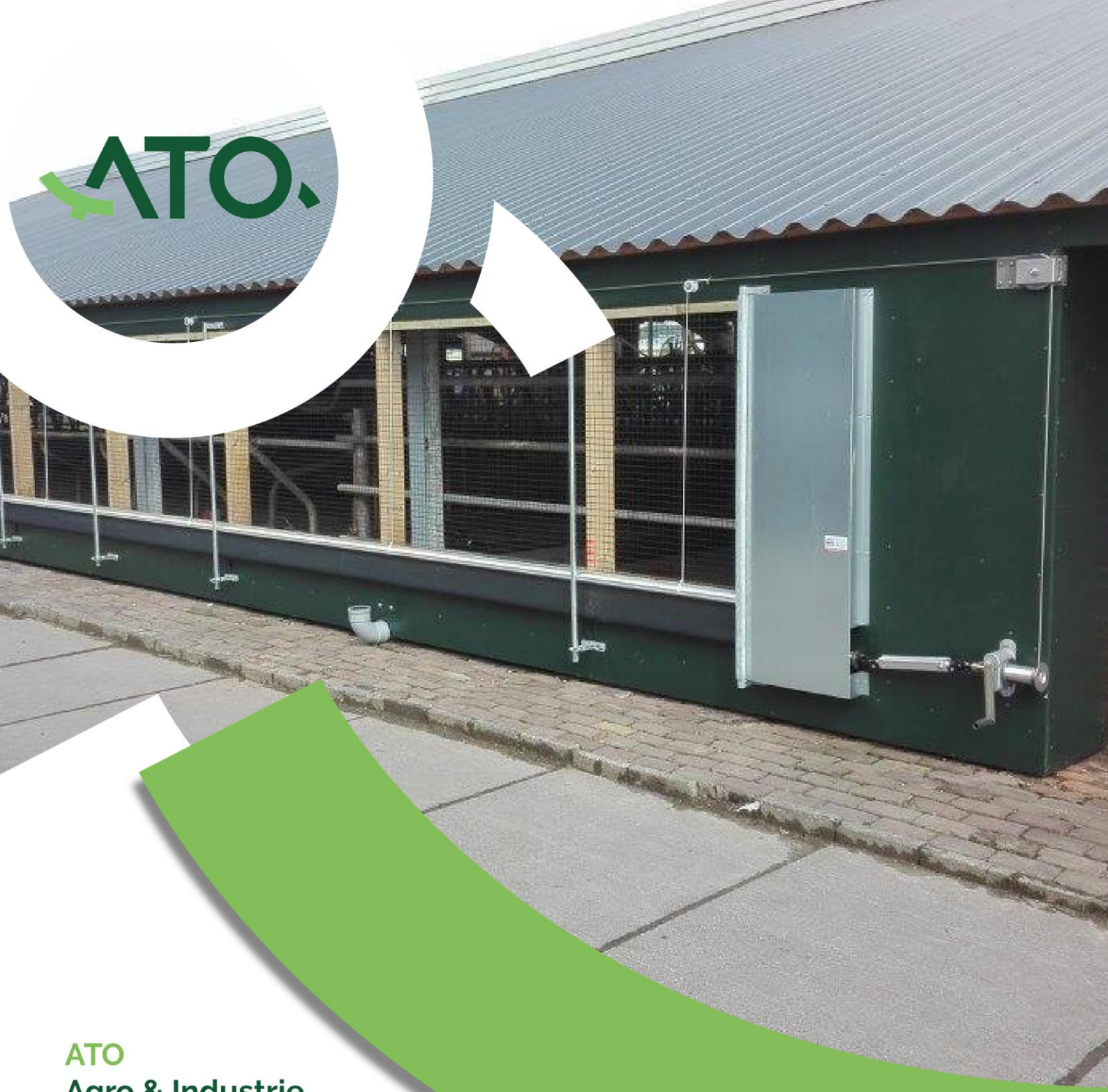

ATO
Agro & Industrie

Enkweg 11A
7251 EV Vorden
+31 (0) 575 55 54 57
E info@ato-agro.nl
I ato-agro.nl

Montagehandleiding ATO 2000 en ATO 2-buizen

Inhoud

1. Voorwoord 3
2. Opmerkingen vooraf 4
3. Veiligheidsaanwijzingen voor de stalschermen 5
4. Hoe proefdraaien? 6
5. Veiligheidsaanwijzingen voor de montage 6
6. Montage van de aandrijving 9
7. Montage van het onderste doek met verzwaringsbuis 14
8. Windbeveiliging en doek spannen 15
9. Monteren van stormbeugels 16
10. Monteren eindkappen 17

1. Voorwoord

Deze handleiding geeft informatie over de bediening, het gebruik en het onderhoud van ATO beweegbare stalschermen.

Deze handleiding is van toepassing op de volgende uitvoeringen:

- ATO 2 buizen
- ATO 2000

Heeft na het lezen van deze handleiding vragen en of opmerkingen? Meld u bij:

ATO Agro & Industrie
Enkweg 11a
7251 EV Vorden
Nederland
T 0575 – 555 457
E info@ato-agro.nl

Deze handleiding is gebaseerd op de punten die genoemd zijn in de paragrafen 1.7.4.1 en 1.7.4.2. Ze betreffen bediening, gebruik en onderhoud, zoals opgenomen in de Machinerichtlijn 2006/42/EG.

Meer weten over de bediening, het gebruik en onderhoud van de stalschermen?
Daarvoor is eveneens documentatie beschikbaar.

Meer weten over elektrische aandrijving en de ventilatieregelaar?
Daarvoor is eveneens documentatie beschikbaar.

2. Opmerkingen vooraf

1. De montage van het stalscherm moet uitgevoerd worden door een deskundig iemand.
2. Voor het begin van de werkzaamheden moet deze montagehandleiding aandachtig worden gelezen.
3. Vergelijk de inhoud van de geleverde zending met de gegevens op het afleveringsbewijs.
4. De montagewerkzaamheden moeten zodanig worden gepland, dat het doek na de wandbevestiging ongeveer 2 uur kan uithangen.
5. Het doek moet zodanig gemonteerd zijn dat de aangenaaide boordsels naar de binnenzijde (naar het gebouw) wijzen.
6. Let erop dat het doek over de gehele lengte exact horizontaal wordt aangebracht. Gebruik hiervoor geschikte hulpmiddelen, bijv. smetlijn, waterpas, etc.
7. Om de windbelasting te kunnen opnemen, moet achter het stalscherm een geschikt steunvlak (bijvoorbeeld vogelgaas) aanwezig zijn.
8. Het doek mag tijdens het bedrijf niet schuren tegen scherpe voorwerpen.
9. Het noodzakelijke bevestigingsmateriaal levert ATO mee met uitzondering van de nagels voor de bevestiging van de buiskoppeling. De toepassing van geschikte bevestigingsmaterialen is eveneens afhankelijk van de constructie waaraan het scherm bevestigd wordt. Twijfel? Vraag ATO om advies.

Gebruiker moet erop worden gewezen, dat bij ijsvorming op het folie de automatische besturing moet worden omgeschakeld naar handbedrijf. Lees hierover meer in de meegeleverde gebruikershandleiding. Om de kans op ijsvorming te verminderen, moet ook tijdens de winter een minimale mate van ventilatie worden bewerkstelligd.

3. Veiligheidsaanwijzingen voor de stalschermen

1. Houd er rekening mee dat de opwikkelbuis het doek naar binnen (gebouwzijde) opwikkelt. Het opwikkelen van het doek naar buiten is om veiligheidsredenen niet toegestaan. Bij stalschermen met elektrische aandrijving in de grijpzone van personen (grijpzones volgens EN 13857 en EN 349) is het aanbrengen van geschikte veiligheidsinrichtingen voorgeschreven (zie ook punt 2).

2. Aan het begin en het einde van het doek moet, ter bescherming tegen zijwind en om veiligheidsredenen, door de installateur een afdekkap worden aangebracht (zie afbeelding.). Deze kap moet aan de aandrijfzijde zo groot zijn dat die ook als afdekking (bescherming) voor de telescoop- cardankoppeling en voor de kabeltrommel dient. Een geschikte bescherming kan ook een schutting zijn die de toegang voor personen verhindert.

3. Bij elektrische aandrijvingen moet u vóór de inbedrijfstelling ook de aparte handleiding in acht nemen.

   In principe geldt het volgende:

   - Er moet op de complete installatie een voorgeschakelde – op alle polen scheidende - hoofdschakelaar worden geïnstalleerd (DIN- EN 13850).

   - Tijdens het automatische bedrijf mag een herstart, door een wijziging van de bedrijfstoestand of na een onderbreking van de stroomvoorziening, alleen dan automatisch plaatsvinden als er geen gevaarlijke situatie kan ontstaan. Bij de wikkelas is geen sprake van gevaar door opwikkelen als de installatie sluit en het doek hierbij door de wikkelas wordt afgewikkeld.

   - Handbediening met drukknoppen ('dodemansschakeling') toepassen, zodanig geplaatst dat de bediener zicht heeft op de bewegingen van de installatie.

   - Automatische besturing (ventilatieregelaar). Binnen en buiten aan het wikkelsysteem moeten geschikte, scheidende veiligheidsvoorzieningen (bijv.

veiligheidsnet of hekwerk) worden aangebracht, als letsels door grijpen of beknelling niet kunnen worden uitgesloten.

.

4. Hoe proefdraaien?

- De telescoop-cardankoppeling moet tijdens het openen/sluiten van het scherm ongeveer dezelfde hoek naar boven als naar beneden hebben. Is dit niet het geval, dan is het zaak met meerdere personen de gewikkeld gelaagde buis van de aandrijving los te koppelen. Met de hand wordt nu de gewikkeld gelaagde buis een halve of een hele omwenteling naar boven of beneden gewikkeld en weer aan de aandrijving gekoppeld.

- Zorg ervoor dat het doek en de kabel in geen geval schuren tegen andere componenten.

- Zorg ervoor dat eventueel aanwezige personen voldoende afstand houden tijdens het proefdraaien.

5. Veiligheidsaanwijzingen voor de montage

Het installeren van de schermen is een activiteit die u het best aan een professioneel bedrijf kunt overlaten.

Voorafgaand en tijdens het installeren moeten diverse werkzaamheden worden uitgevoerd op hoogte. Gebruik hiervoor uitsluitend goedgekeurd materiaal (steiger), zorg voor valbeveiliging en draag de juiste persoonlijke beschermingsmiddelen zoals helm en veiligheidsschoenen.

Tijdens de montage bestaat het risico dat onderdelen vallen. Zorg er dus voor dat personen voldoende afstand bewaren en draag de juiste persoonlijke beschermingsmiddelen zoals helm en veiligheidsschoenen.

Diverse delen moeten worden ingekort of er moeten gaten worden geboord. Hierbij ontstaat het risico dat splinters of metaalspanen vrijkomen. Draag tijdens deze werkzaamheden de juiste persoonlijke beschermingsmiddelen zoals helm, handschoenen, veiligheidsbril en veiligheidsschoenen.

Vermijd zoveel mogelijk handcontact met kabeltrommel en kabels. Hierdoor wordt beknelling vermeden.

Let bij het gebruik van elektrische apparatuur zoals boormachine en haakse slijpmachine op het geluidsniveau. Voorkom gehoorbeschadiging en draag zo nodig gehoorbescherming (bij meer dan 80 dB).

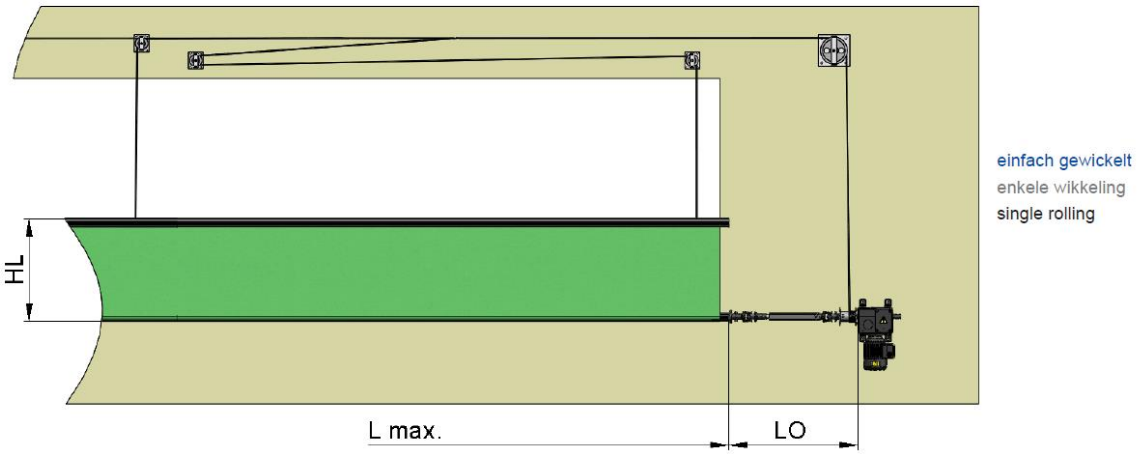

	L_{max} [m]	H_L [m]				LO [mm]
single	30	3,20	EWA 10.0505	HWA 53.0606	GKT 01.0447	750
	50	3,20	EWA 10.0905	HWA 53.1206	GKT 01.0447	750
	80	3,20	EWA 12.1505	HWA 53.1606	GKT 04.0447	836
	2 x 75	3,20	EWA 12.2505		GKT 04.0447	836
double	30	4,50	EWA 12.1503	HWA 53.1606	GKT 04.2347	1956
	50	4,50	EWA 12.2503		GKT 06.2347 (> 40m)	1956
	2 x 50	4,50	EWA 14.4503		GKT 06.2347	3912

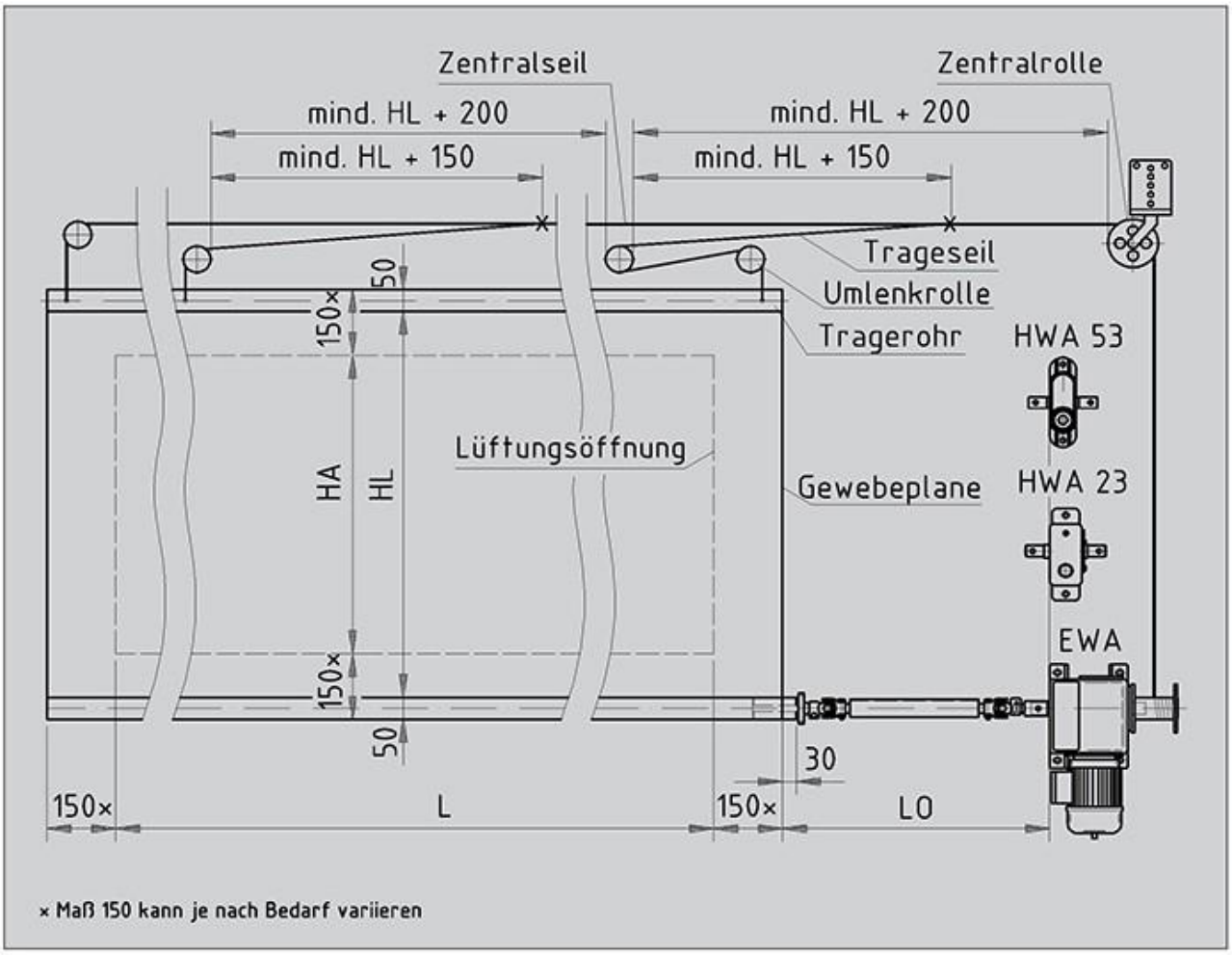
Zentralseil
Zentralrolle
mind. HL + 200
mind. HL + 150
mind. HL + 200
mind. HL + 150
Trageseil
Umlenkrolle
Tragerohr
HWA 53
HWA 23
EWA
Lüftungsöffnung
Gewebeplane
150×
50
HA
HL
150×
50
30
150×
L
150×
LO
× Maß 150 kann je nach Bedarf variieren

6. Montage van de aandrijving

1. Bepaal de afstand tussen de aandrijving en het doek. Er bestaan verschillen tussen het type met enkele wikkeling en degene met dubbele wikkeling. De afstand wordt bepaald door de lengte van de telescopische as.

   Aandrijving bevestigen volgens onderstaande tekening.

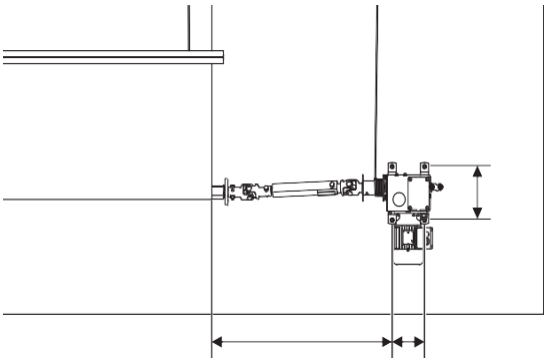

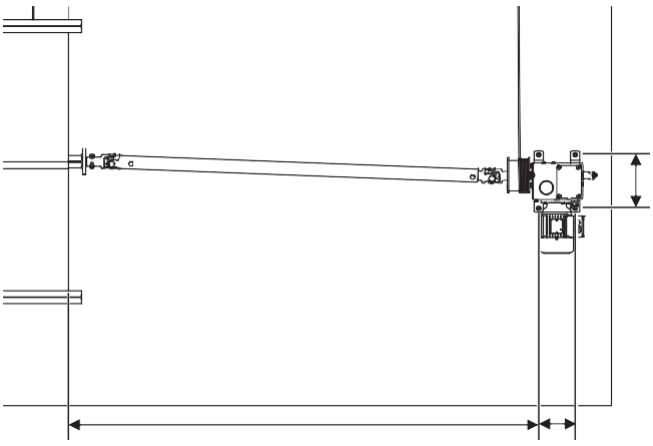

2. Smeer de koppelingen van de telescopische as met vet.

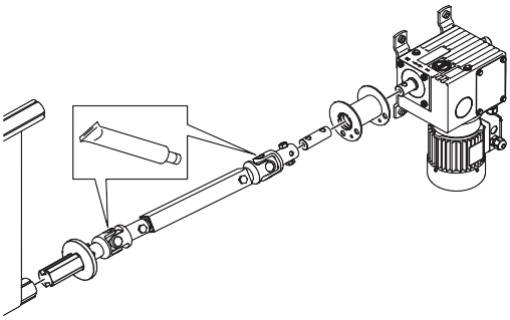

3. Met behulp van een spatlijn, of dergelijke, een markering aanbrengen voor de montagebout van de trommelconsole op een afstand van 120 mm van de bovenkant van de boordselrail resp. 160 mm van de bovenkant van de ventilatieopening

4. Monteer de katrollen. Zorg ervoor dat de katrol aan het uiterste eind (niet aandrijfzijde) ongeveer 0,2 m binnen de uitsparing van de ventilatieopening komt.

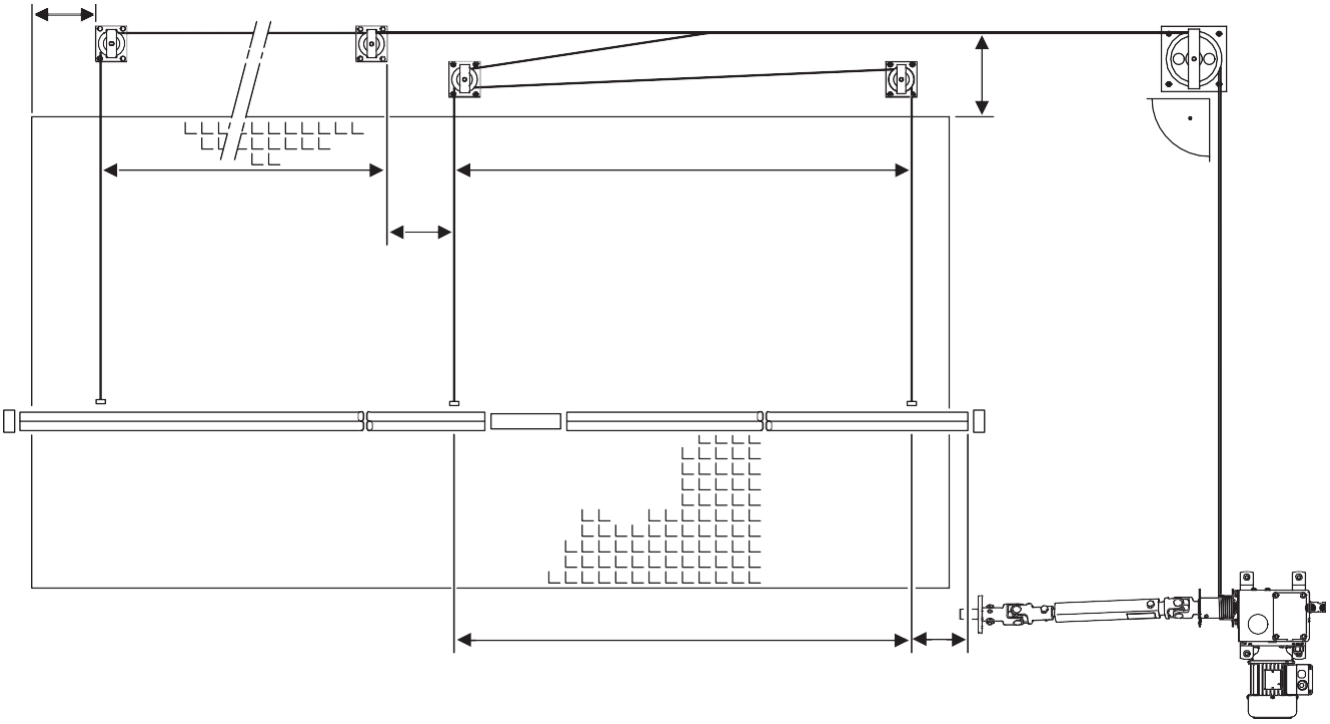

5. Leid de trekkabel over de centrale katrol (rechts op de afbeelding) en over de achterste groef van de kleine katrollen. De kortere delen van de kabel komen in de voorste groeven.

6. Zet de kabel vast op de opwikkeltrommel bij de aandrijving. De kabel moet zich aan de gebouwzijde bevinden en minimaal twee slagen opgewikkeld zijn.

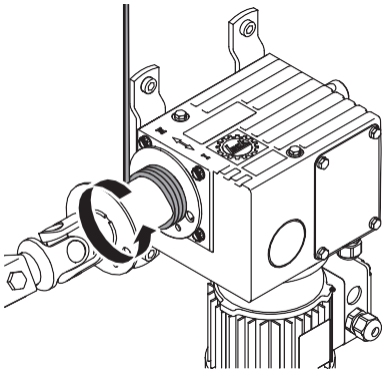

7. Zet de kabel op de opwikkelbuis vast met de voorgemonteerde nippels

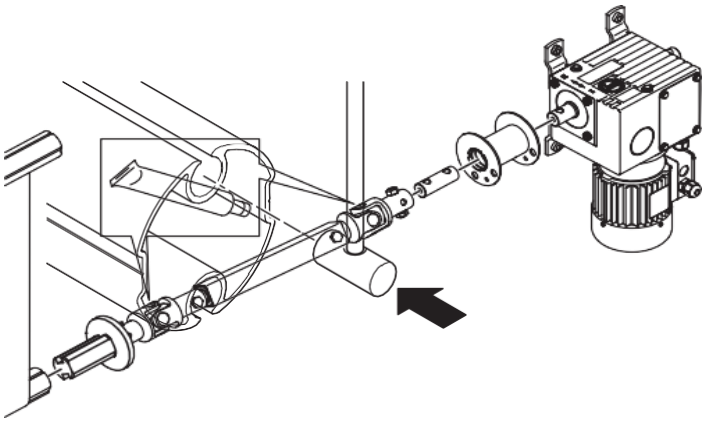

Als de kabels niet voorgemonteerd zijn met nippels, dan kunnen de buizen verticaal, recht onder de katrollen doorboord worden. Vervolgens de kabels doorsteken en met een klem bevestigen.

8. Koppel de buizen aan elkaar met verbindingsstukken en zet deze vast met twee nagels. Let op: deze nagels zijn niet meegeleverd.

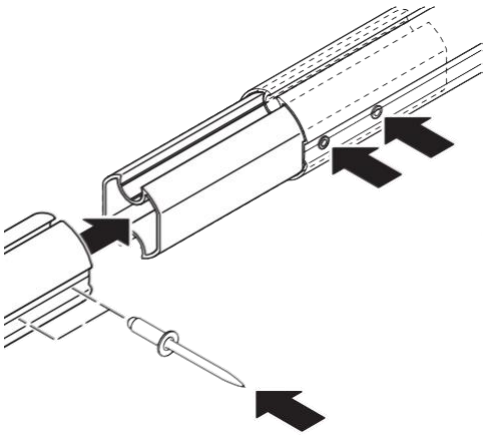

9. Wikkel de kabels op en trek de buis naar de hoogste positie door een accuboor op het uiteinde van de motor te zetten. Dit kan met een zeskant 6mm gereedschap (bit).

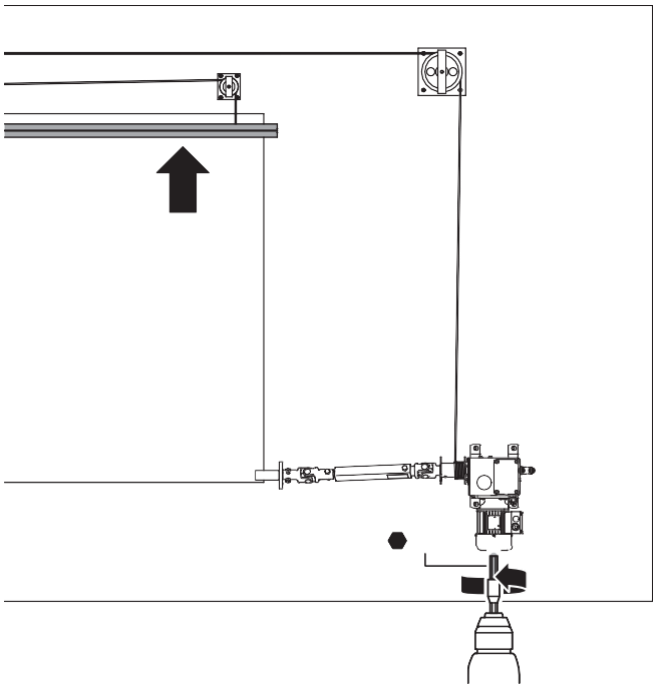

10. Controleer nu of de buis over de gehele lengte horizontaal hangt. Indien dit niet het geval is moeten de kabellengtes ter plaatse, van de kabelklem op de trekkabel

worden aangepast, of moet de lengte van de trekkabel bij de trommel worden aangepast.

11. Breng de buis vervolgens op werkhoogte door de boor op de aandrijving nu linksom te laten draaien

12. Hang het doek op door dat in de sleuf van de draagbuis te schuiven. De aangenaaide boordsels moeten zich hierbij aan de binnenzijde (gebouwzijde) bevinden. Wij raden aan de buis aan de inschuifzijde eerst te ontbramen. Hierdoor wordt het doek niet beschadigd.

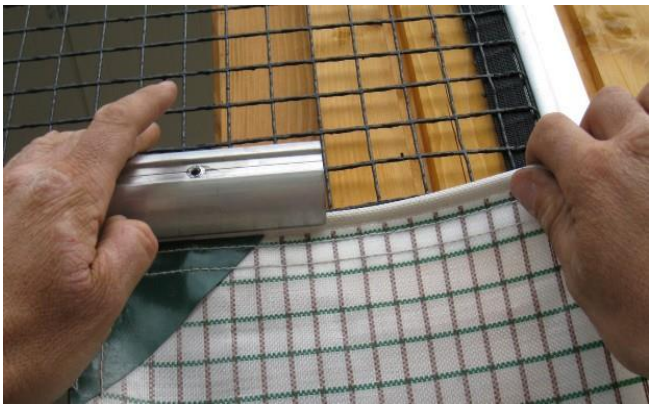

13. Controleer dat het doek ongeveer 50 mm vrij ligt van de telescopische buis aan de aandrijfzijde.

14. Controleer of het doek over de gehele lengte exact horizontaal en zonder vouwen hangt. Wikkel het doek alleen op als er geen vouwen zijn!

7. Montage van het onderste doek met verzwaringsbuis

Alleen bij systemen met dubbele wikkeling

1. De sleuf van de verzwaringsbuis aan de inschuifzijde ontbramen.

2. De verzwaringsbuizen voormonteren met de verbindingsstukken. Borgen met nagels (niet meegeleverd).

3. Het doek ophangen door het boordsel in de sleuf van de gewikkeld gelaagde buis te schuiven. Ook hierbij geldt dat het boordsel zich moet bevinden aan de binnenzijde (gebouwzijde).

4. De verzwaringsbuizen over het boordsel van het doek schuiven.

8. Windbeveiliging en doek spannen

1. Om de maximaal 2,5 meter een stormbeugel aanbrengen, als windbeveiliging.

Let op: de stormbeugels moeten direct na de installatie van het doek worden aangebracht. Dit is een veiligheidsvoorziening die bij windbelasting beschadiging van het doek of risico op ongevallen moet voorkomen.

2. Aan de 4 hoeken van het doek bevinden zich boordselvlaggen (een combinatie van pees en doek) met een lengte van ca. 1 m. Hiermee kan het doek worden gespannen.

3. Aan de onderzijde van de buis dienen beugelschroeven gemonteerd te worden met een onderlinge afstand van ca. 0,5 m. Werk hierbij vanuit het midden afwisselend naar links en naar rechts. Deze beugelschroeven dienen als bevestigingspunten waarmee het doek dient te worden gespannen. Bij het spannen er op letten dat er niet teveel spanning op het doek wordt uitgeoefend.

4. Het gespannen doek moet met plaatschroeven rechts en links worden gefixeerd.

5. De vlaggen afsnijden.

6. Folie laten uithangen.

9. Monteren van stormbeugels

Om schade door harde wind tegen te gaan dient onmiddellijk na montage van het scherm een beveiliging te worden aangebracht. Deze bestaat uit stormbeugels

Bij de stormbeugels dient het sleufgat zich aan de onderzijde te bevinden.

Met het sleufgat kan de bevestiging van de stang zodanig worden afgesteld dat het doek niet onder invloed van wind opbolt of klappert.

Op de stalwand moeten eveneens stroken PE-kunststof aangebracht worden. Zo wordt voorkomen dat het doek tijdens het op- en afrollen tegen de wand schuurt en beschadigd raakt. Op bovenstaande foto zijn deze als zwarte stroken zichtbaar.

10. Monteren eindkappen

Breng aan weerszijden van de ventilatieopening de bijgeleverde eindkappen aan. Het doel van deze kappen? Bij harde wind voorkomen dat het doek beschadigd raakt. Eveneens wordt hiermee het gevaar van beknelling voorkomen.